SO 201 - Opěrná zeď

VÝKRES TVARU A VÝZTUŽE

1:50

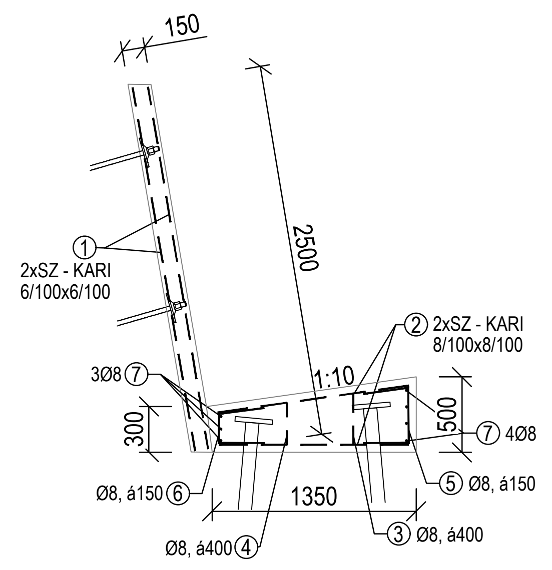

BETONOVÁ ŘÍMSA PRO ZÁBRADLÍ

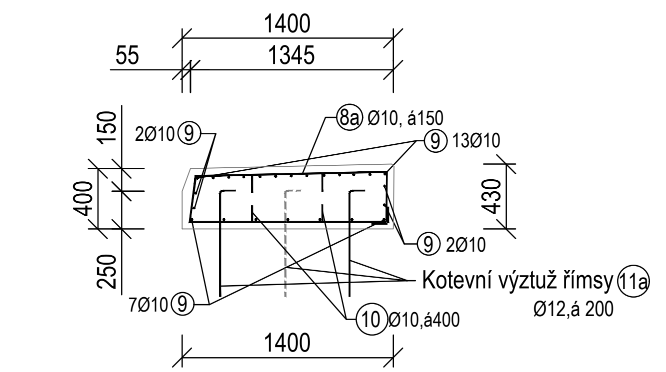

BETONOVÁ ŘÍMSA PRO PŘETOK

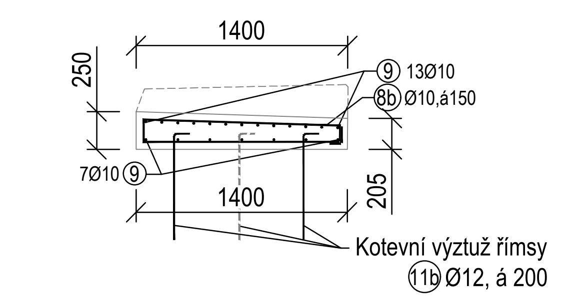

BETONOVÁ ŘÍMSA - ČELO A DILATACE

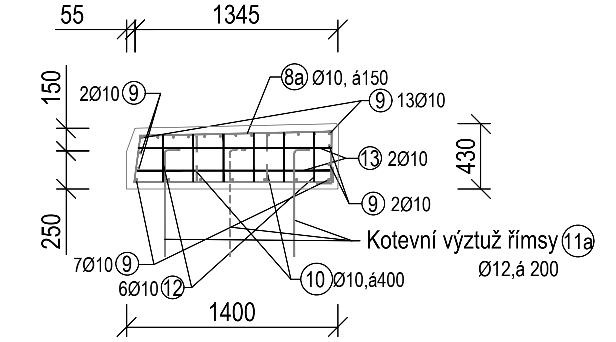

BETONOVÁ ŘÍMSA PRO PŘETOK
- podélný řez

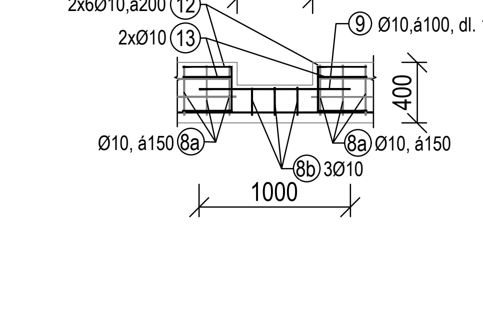

DETAIL ZÁKLADŮ
M 1:20

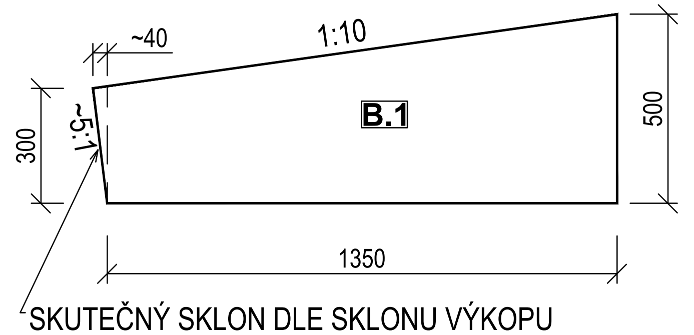

DETAIL ŘÍMSY
M 1:20

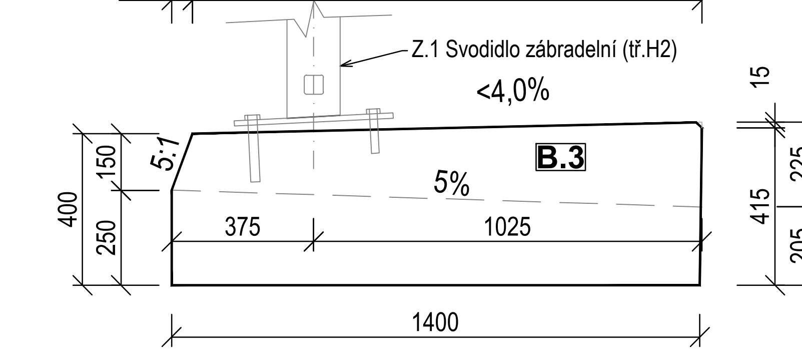

TVARY PRUTŮ

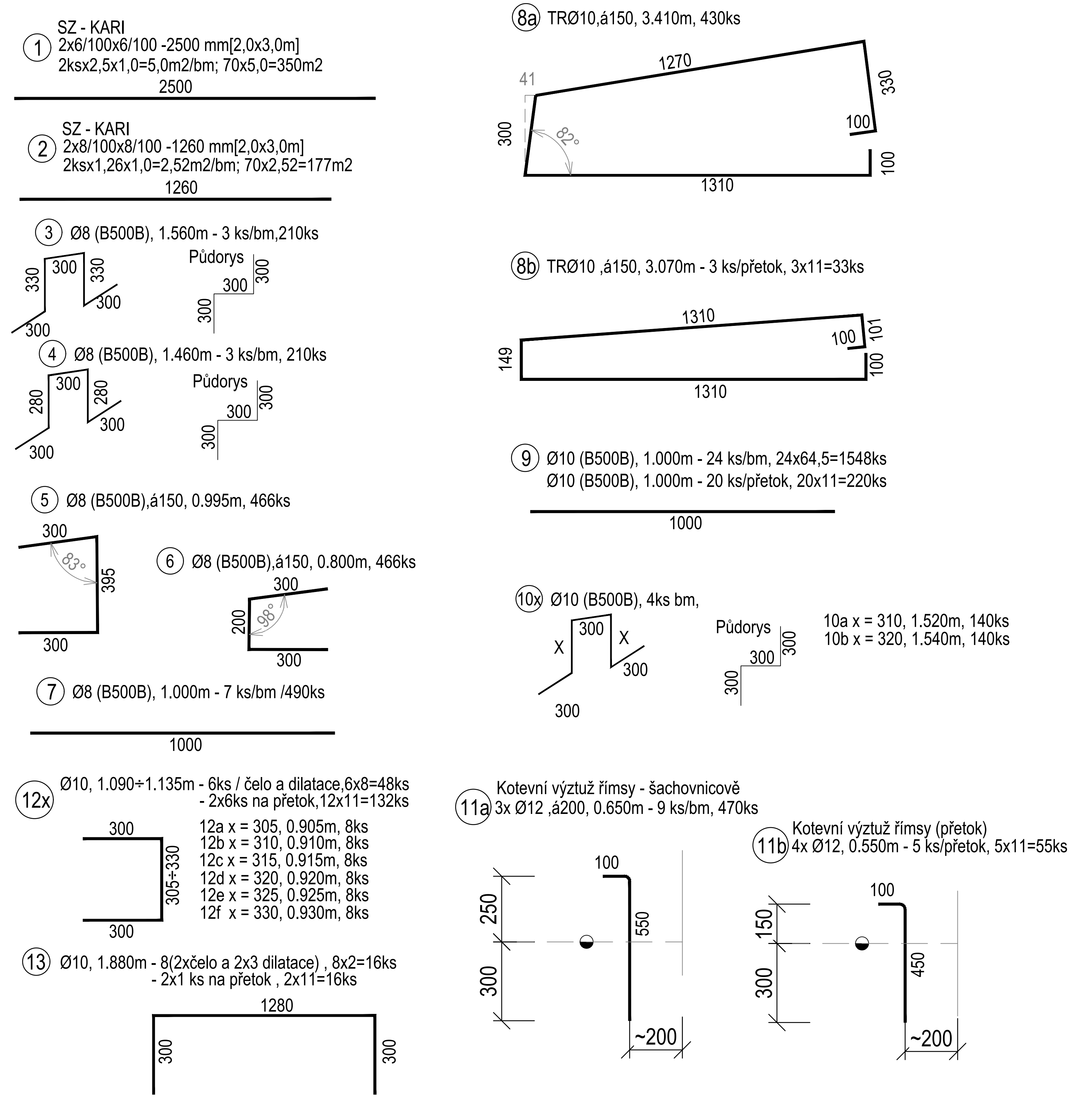

BETON

- OZ - Základ (B.1) C25/30-XC2-XF3-S4-Dmax16
- Betonová římsa (B.3) C30/37 -XC4-XF4-S3-Dmax16
- max. průsak 30 mm podle ČSN EN 12 390-8
- kamenivo podle ČSN EN 12620 s dostatečnou mrazuvzdorností
- provedení betonu v povrchové kvalitě: Aa (neviditelné plochy)
  C2d (pohledový beton)
- svislé a vodorovné hrany bet. kce. zkosit lištou 15/15

BET. VÝZTUŽ

- Základ, římsa: B500B
  SZ - Svařovaná síť KARI 8/100x8/100
  (KY 49 - 3,0x2,0m)
- Dilatace: B500A
- Stykování sítí přesahem min.: 300 mm (min. přes 3oka)
- Stykování výztuže PŘESAHEM: (min.1,4x35 ds - max 1/3 vložek v řezu)
  alt. SVAŘOVÁNÍ: délka svaru 100mm (min.5,75 ds)
- KRYTÍ BET. VÝZTUŽE
  - OZ - římsa, základový pás: u všech povrchů: 50 mm (jmenovité krytí)
- BETONÁŘSKÉ PODLOŽKY: 4 ks/m²

TABULKA VÝZTUŽE - OPĚRNÉ ZDI - SO 201 - ZAJIŠTĚNÍ VÝKOPU + ZÁKLADY

OCEL: B500B / KARI

POL.Č.	PRŮMĚR	DÉLKA [m] PLOCHA [m2]	POČET [ks]	DÉLKA Ø8 [m]	DÉLKA Ø10 [m]	DÉLKA Ø12 [m]	DÉLKA Ø25 [m]	KARI (KY 49-3,0x2,0m) 8/100x8/100 [m2]	KARI (KH 30-3,0x2,0m) 6/100x6/100 [m2]
1	6/100x6/100 [2,0x3,0m] SB / hřebíky	6.000	58	0.00	0.00	0.00	0.00	0.00	348.00
2	8/100x8/100 [2,0x3,0m] Základ	6.000	30	0.00	0.00	0.00	0.00	180.00	0.00
3	8 (3 ks/m)	1.560	210	327.60	0.00	0.00	0.00	0.00	0.00
4	8 (3 ks/m)	1.460	210	306.60	0.00	0.00	0.00	0.00	0.00
5	8 (6ks/m)	0.995	466	463.67	0.00	0.00	0.00	0.00	0.00
6	8 (6ks/m)	0.800	466	372.80	0.00	0.00	0.00	0.00	0.00
7	8	1.000	490	490.00	0.00	0.00	0.00	0.00	0.00
CELKOVÁ DÉLKA [m], PLOCHA [m2]				1960.67	0.00	0.00	0.00	180.00	348.00
SPECIFICKÁ HMOTNOST [kg/m], [kg/m2]				0.395	0.620	0.882	3.850	7.950	4.440
CELKOVÁ HMOTNOST [kg]				774.46	0.00	0.00	0.00	1431.00	1545.12
PROSTŘIH PRUTY 5,0% (SÍTĚ 20% zahrnuto do plošné výměry)				38.72	0.00	0.00	0.00	286.20	309.02
HMOTNOST CELKEM DLE PRŮMĚRU [kg]				813.19	0.00	0.00	0.00	1717.20	1854.14
HMOTNOST CELKEM SB + ZÁKLAD [kg]				4384.53					

Poznámka - do délky prutů (plochy sítí) na 1bm je zahrnuta poměrná délka přeložení (stykování)

Poznámka k Pol.3,4 - stabilizační stoličky, 4ks/m2 (á0,4x0,4m)

BETONÁŘSKÉ PODLOŽKY 4 ks/m²

*SO 201- OZ Stříkaný beton / hřebíky tl. 0,15m, plocha dříku cca. 2,5*70,0=175m² x 0,15=26,0 m³*

BETON (B.3)

SB 25 / typ II / obor J1 C20/25-XC2-XA1-Cl 0,4-Dmax8 — **celkem cca. 30 m³**

VÝZTUŽ - KARI 2x6/100 - 6/100 — **celkem cca. 1855 kg**

ocel SB celkem 1855 kg

SO 201- OZ délka zdi 70,0m, plocha základu cca. 0,55 m²,plocha nátěru MP "S2" 0,168m²/MP

BETON (B.1)

Základ C25/30-XC2-XF3-S4-Dmax16 — **celkem cca. 43 m³**

VÝZTUŽ - KARI 8/100 - 8/100 — **celkem cca. 1717 kg**

VÝZTUŽ - B500B — **celkem cca. 813 kg**

ocel celkem 2530 kg

TABULKA VÝZTUŽE - OPĚRNÉ ZDI - SO 201 - ŘÍMSA

OCEL: B500B / KARI

POL.Č.	PRŮMĚR	DÉLKA [m] PLOCHA [m2]	POČET [ks]	DÉLKA Ø8 [m]	DÉLKA Ø10 [m]	DÉLKA Ø12 [m]	DÉLKA Ø25 [m]	KARI (KY 49-3,0x2,0m) 8/100x8/100 [m2]	KARI (KH 30-3,0x2,0m) 6/100x6/100 [m2]
8a	TR 10 (6ks/m)	3.410	430	0.00	1466.30	0.00	0.00	0.00	0.00
8b	TR 10 (6ks/m)	3.070	33	0.00	101.31	0.00	0.00	0.00	0.00
9	10	1.000	1768	0.00	1768.00	0.00	0.00	0.00	0.00
10	10 (4ks/m)	1.540	280	0.00	431.200	0.00	0.00	0.00	0.00
11a	12 (9ks/m)	0.650	470	0.00	0.00	305.50	0.00	0.00	0.00
11b	12 (5ks/přetok)	0.550	55	0.00	0.00	30.25	0.00	0.00	0.00
12	10	0.930	180	0.00	167.40	0.00	0.00	0.00	0.00
13	10	1.880	32	0.00	60.16	0.00	0.00	0.00	0.00
14				0.00	0.00	0.00	0.00	0.00	0.00
CELKOVÁ DÉLKA [m], PLOCHA [m2]				0.00	3994.37	335.75	0.00	0.00	0.00
SPECIFICKÁ HMOTNOST [kg/m], [kg/m2]				0.395	0.620	0.882	3.850	7.950	4.440
CELKOVÁ HMOTNOST [kg]				0.00	2476.51	296.13	0.00	0.00	0.00
PROSTŘIH PRUTY 5,0% (SÍTĚ 20% zahrnuto do plošné výměry)				0.00	123.83	14.81	0.00	0.00	0.00
HMOTNOST CELKEM DLE PRŮMĚRU [kg]				0.00	2600.33	310.94	0.00	0.00	0.00
HMOTNOST CELKEM - ŘÍMSA [kg]				2911.27					

Poznámka - do délky prutů (plochy sítí) na 1bm je zahrnuta poměrná délka přeložení (stykování)

Poznámka k Pol. 10 - stabilizační stoličky, 4ks/m2 (á0,4x0,4m)

Poznámka k Pol.11 - kotevní trny pro římsu (11b - pouze v místě přetoků) - bude provedeno šachovitě

Poznámka k Pol.12 a 13 - bude pouze na začátku a konci každého dilatačního celku

Poznámka - délka běžného úseku římsy 64,5m, přetoky 11x0,5m = 5,5m

Těsnění dilatační spár viz. VL 4 402.21

BETONÁŘSKÉ PODLOŽKY 4 ks/m²

SO 201- OZ délka zdi 70,0m, plocha plocha římsy cca 0,58m², plocha nátěru "S1" 2,0m²/bm

BETON (B.3)

Římsa C30/37 -XC4-XF4-S3-Dmax16 — **celkem cca. 42 m³**

VÝZTUŽ - B500B — **celkem cca. 2911 kg**

ocel celkem 2911 kg

BETON CELKEM - SO 201 OZ č. 1			
Ozn.	POŽADAVKY NA BETON ČSN EN 206-1	KONSTRUKCE	MNOŽSTVÍ [m³]
B.1.	BETON ČSN EN 206-1 ZMĚNA Z3 C25/30-XC2-XF3-S4-Dmax16	Základy	43,0 m³
B.2.	BETON ČSN EN 206-1 ZMĚNA Z3 C25/30-XC2-XA1-XF3-S5-Dmax16	Výplňový beton /mezerovitost ~40%	80,0 m³
B.3.	BETON ČSN EN 206-1 ZMĚNA Z3 C30/37 -XC4-XF4 -Dmax16-S3	Římsa	42,0 m³
SB.1.	SB 25 / typ II / obor J1 C20/25-XC2-XA1-Cl 0,4-Dmax8	Stříkaný beton	30,0 m³
CELKEM			**195 m³**

VÝZTUŽ - KONSTR. ZÁSADY

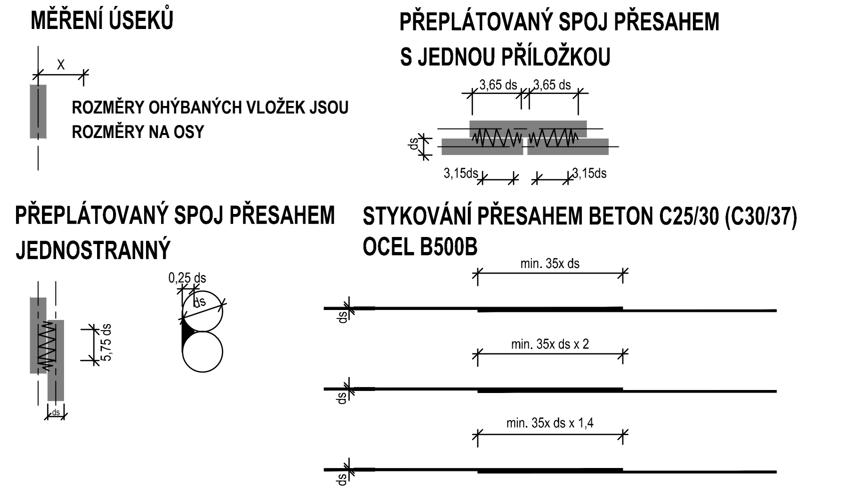

ZAKŘIVENÍ VLOŽEK A TŘMÍNKŮ	ČSN EN 1992-1-1
	VÝPOČTOVÁ PEVNOST VÝZTUŽE >240 MPA dr- pro ds<=16 4 ds dr- pro ds>16 7 ds
OHYBY POPŘ. JINÁ ZAKŘIVENÍ	
	VÝPOČTOVÁ PEVNOST VÝZTUŽE >240 MPA t - KRYTÍ VLOŽKY KOLMO K ROVINĚ ZAKŘIVENÍ t = > 100 10 ds 10 ds t = > 7 ds 50 < = t < 100 10 ds 15 ds 3 ds < = t < 7 ds t < 50 15 ds 20 ds t < 3 ds
KONCOVÉ ÚPRAVY VLOŽEK A TŘMÍNKŮ	
PKT PUT	VÝPOČTOVÁ PEVNOST VÝZTUŽE >240 MPA dr- pro ds<=16 4 ds dr- pro ds>16 7 ds

ROZMĚRY OHÝBANÝCH VLOŽEK VE VÝKRESE JSOU ROZMĚRY NA OSY VLOŽEK
POLOMĚRY ZAKŘIVENÍ VLOŽEK JSOU NA VÝKRESE UDÁVÁNY DO OSY VLOŽKY
POKUD NENÍ NA VÝKRESE UVEDENO JINAK, JE UVAŽOVÁN MIN. POLOMĚR ZAKŘIVENÍ

Ing. PAVEL ŠÍPEK Autorizovaný inženýr pro geotechniku ČKAIT - 1103337

ZMĚNA VÝKRESU :

Č. ZMĚNY	PŘEDMĚT ZMĚNY	ZMĚNU PROVEDL	PODPIS	DATUM ZMĚNY

VYPRACOVAL:	VEDOUCÍ PROJEKTANT:	ZODPOVĚDNÝ PROJEKTANT:	GePS-Geotechnik,s.r.o.
Ing. Lukáš Ďuriš	Ing. Pavel ŠÍPEK	Ing. Pavel ŠÍPEK	Starobělská 3214/85, 700 30 Ostrava-Zábřeh, sipek73@seznam.cz, tel.724888141, dat. schr.: ejexb5d, IČ: 06704778, DIČ: CZ06704778
INVESTOR: město Třinec			

NÁZEV AKCE: *Zajištění břehového svahu Olše – MK č.74c naproti č.p.11, Lyžbice* **SO 200 - Mostní objekty a zdi** **SO 201 - Opěrná zeď č.1**	DATUM	9/2022
	FORMÁT	5xA4
	MĚŘÍTKO	1:50
	ZAKÁZKA	Ge-28-2020
NÁZEV VÝKRESU: Tvary, výztuž – zeď č.1	STUPEŇ PDPS	Č.PŘÍLOHY D.8